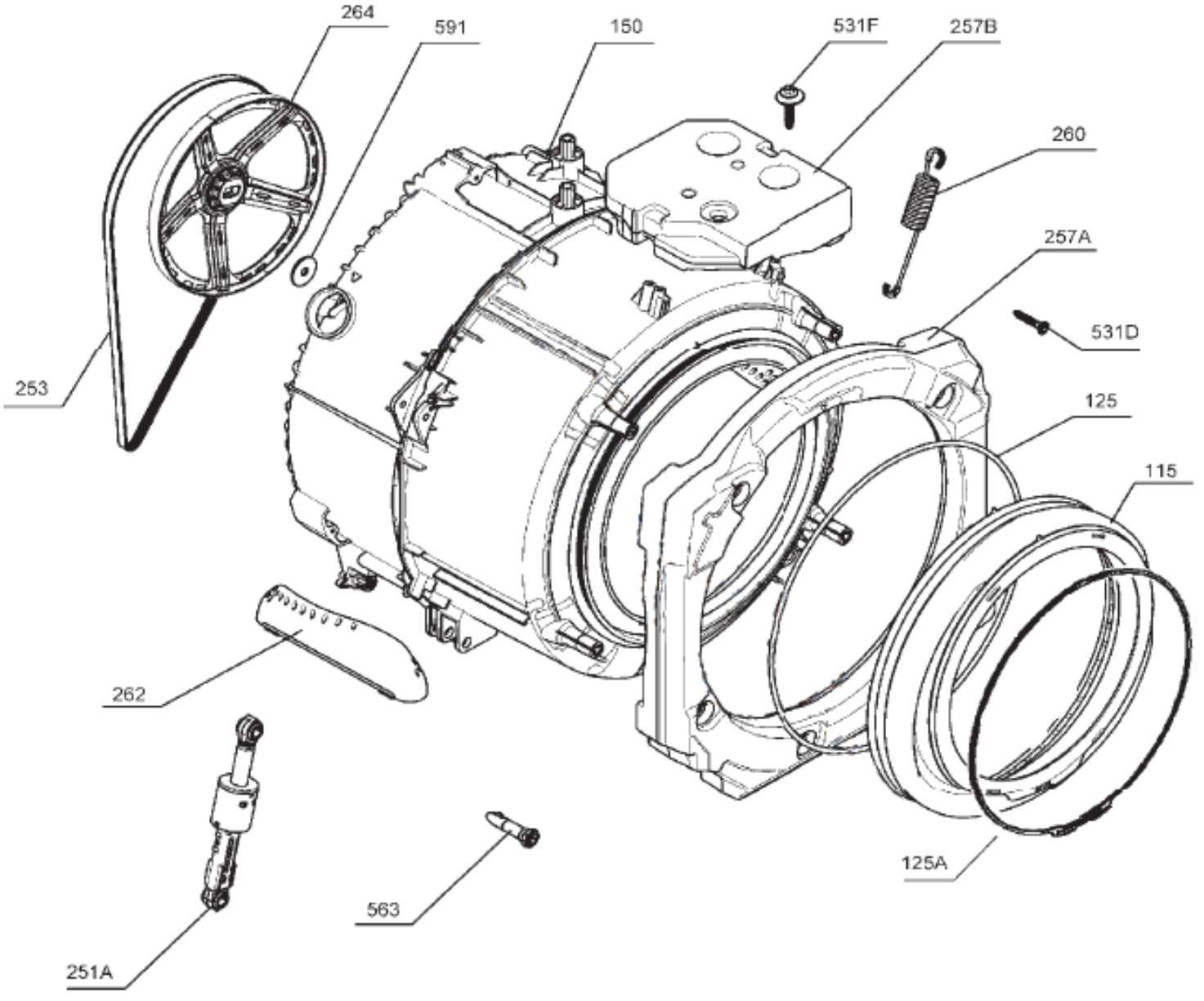
264
591
150
531F
257B
260
257A
531D
253
125
115
262
125A
563
251A

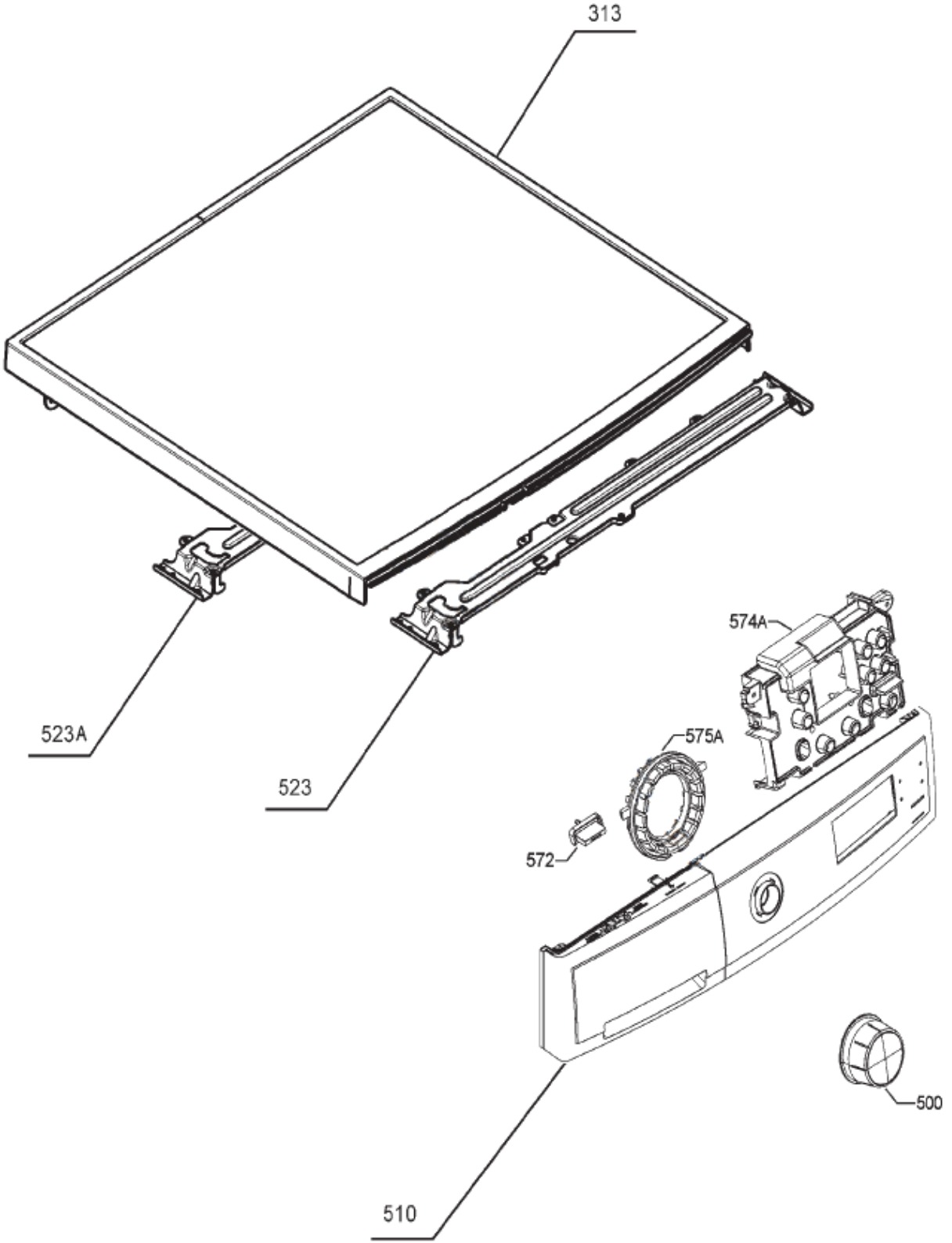
313
523A
523
574A
575A
572
500
510

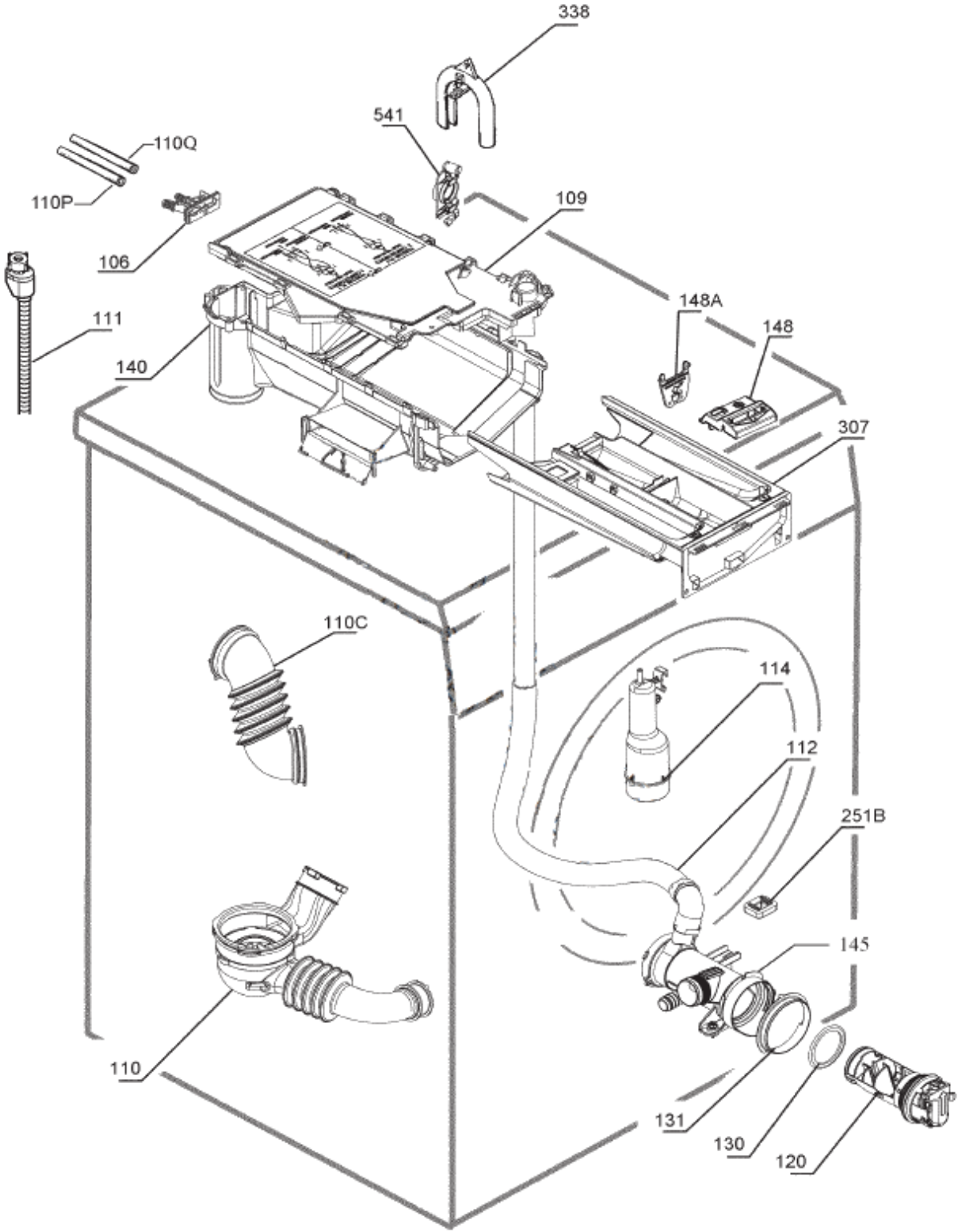
338
541
110Q
110P
109
106
111
148A
148
140
307
110C
114
112
251B
145
110
131
130
120

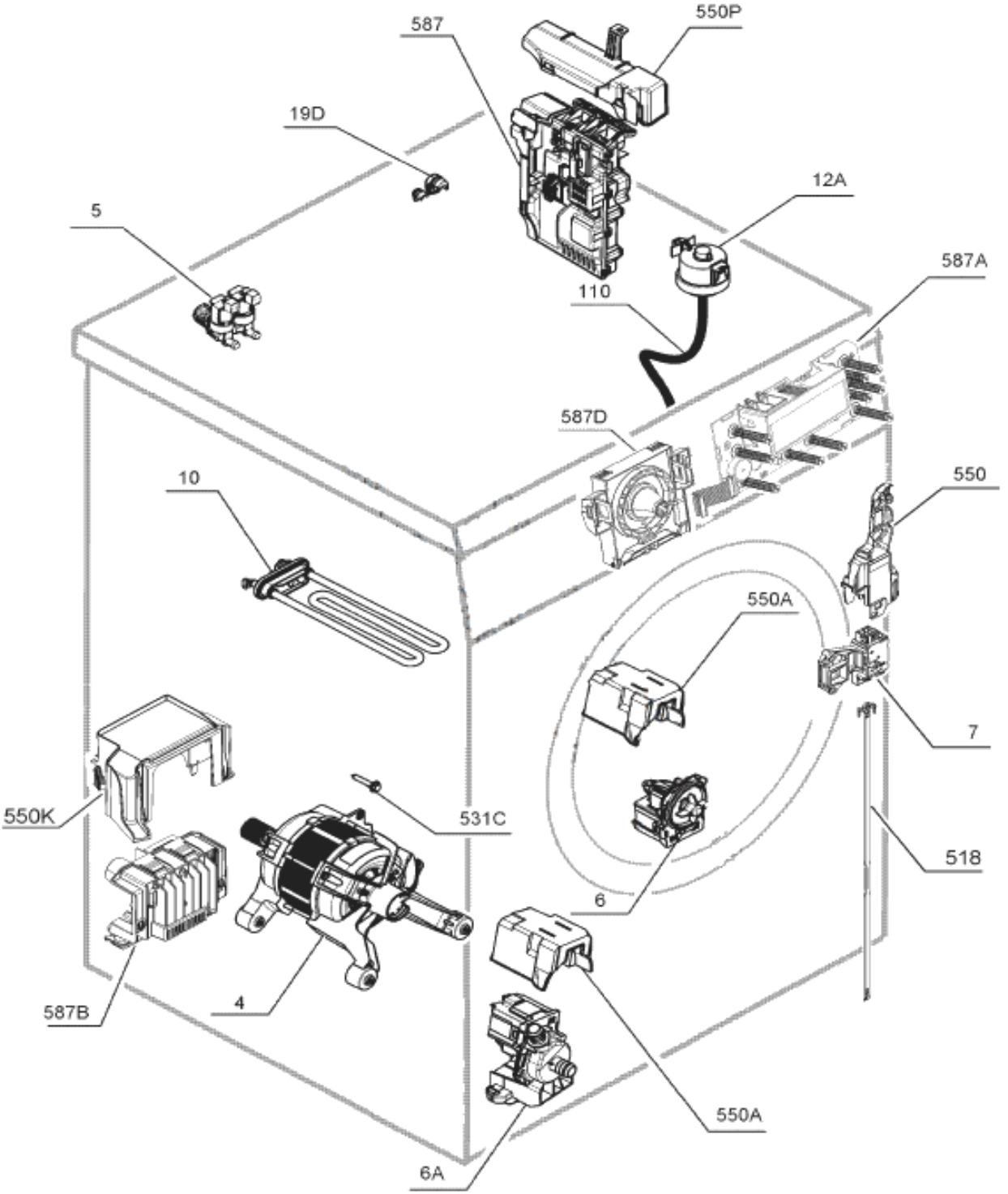
587
550P
19D
12A
5
587A
110
587D
10
550
550A
7
550K
531C
518
6
587B
4
550A
6A

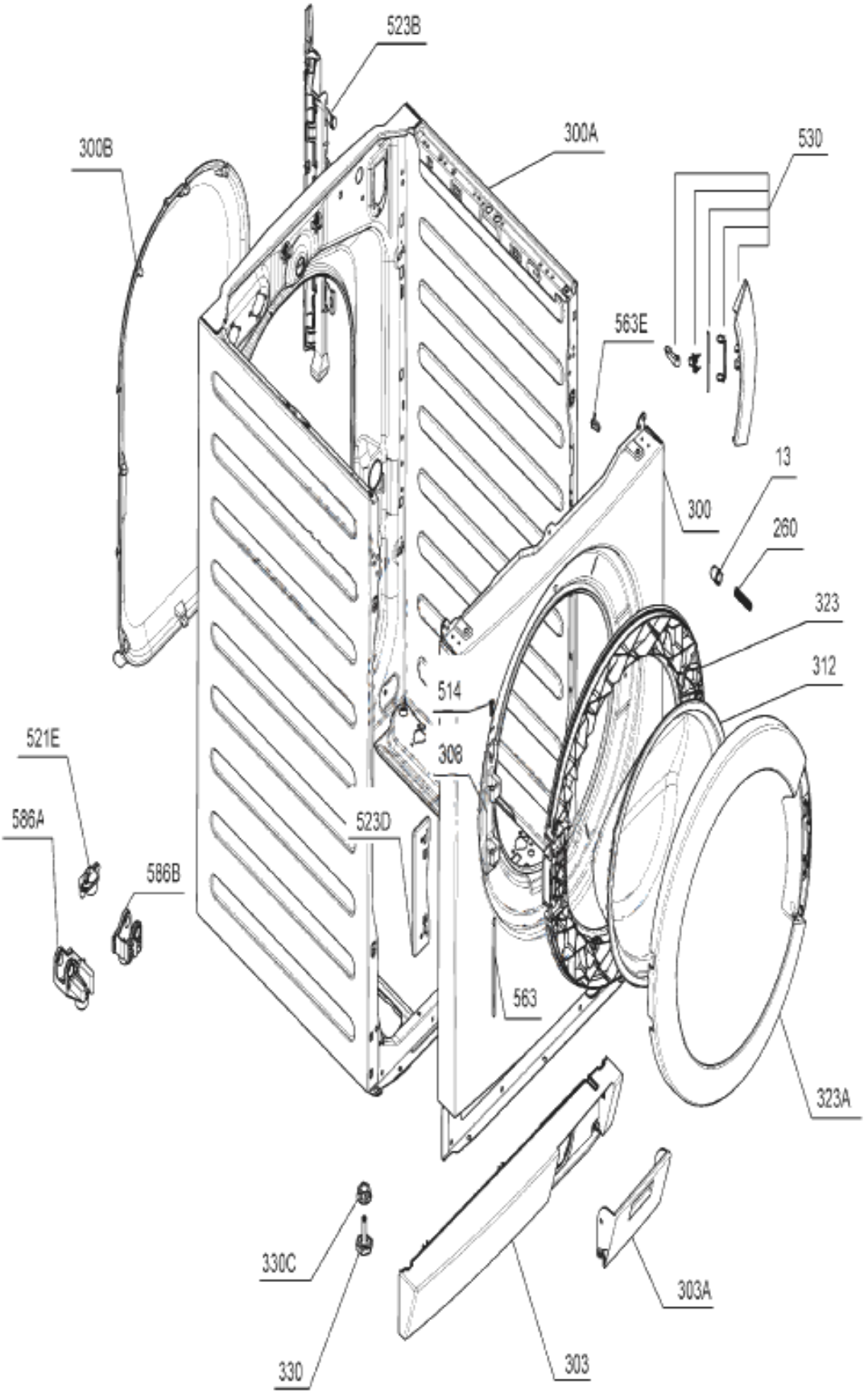
523B
300A
300B
530
563E
13
300
260
323
312
514
521E
308
586A
523D
586B
563
323A
330C
303A
330
303